HIKVISION
ROSARIO SEGURIDAD • SOCIO DISTRIBUIDOR

NKS422W02H
KIT Wi-Fi



Características Clave

- Instalación inalámbrica fácil y rápida
- Todas las cámaras se pueden vincular con NVS al mismo tiempo
- Almacenamiento de video seguro e integrado, todos los videos se almacenan en NVS
- Capacidad de almacenamiento en tarjeta Micro SD de hasta 512 GB
- Gestión remota de teléfonos móviles, todas las funciones se pueden realizar a través de Hik-Connect, como agregar cámara, audio bidireccional, visualización en vivo, reproducción, etc.
- Función de detección de movimiento precisa
- IR inteligente y luz blanca
- Micrófono y altavoz integrados para audio bidireccional
- 1 cámara fija de torreta PT y 1 cámara tipo bala fija, ambas con resolución de 2 MP y distancia focal de 2,8 mmBullet

▪ Especificaciones

Camara	
Lentes	
Distancia focal	2.8 mm
Apertura	Bullet: F2.0 Turret: F2.2
Foco	Fijo
FOV	Bullet: FOV horizontal 101° , FOV vertical 56° , FOV diagonal 118°
IR	
Rango IR	Bullet: Hasta 30 m Turret: Distancia de luz blanca: hasta 15 m, distancia IR: hasta 20 m
Compresion Standard	
Video Compresion	H.265,H.264,MJPEG
Tipo H.264	Perfil básico/Perfil principal/Perfil alto
Tiopo H.265	Perfil principal
Video Bit Rate	32 Kbps to 8 Mbps
Compresion Audio	G.711ulaw/AAC-LC
Bit Rate audio	64 Kbps (G.711ulaw)/16 to 64 Kbps (AAC-LC)
Frecuencia de muestreo de audio	8 kHz/16 kHz
Filtrado de ruido ambiental	Yes
Imagen	
Max. Resolucion	2MP
Main Stream	50 Hz: 25 fps (1920 × 1080, 1280 × 720, 768 x 432) 60 Hz: 30 fps (1920 × 1080, 1280 × 720, 768 x 432)
Sub-stream	50 Hz: 25 fps (768 × 432) 60 Hz: 30 fps (768 × 432)
Configuración de imagen	Saturación, brillo, contraste, nitidez, ganancia, Bulletnce de blancos, ajustable
Interruptor Dia/Noche	Automático/Programado/Día/Noche mediante software cliente/Día/Navegador web
Red	
Activador de alarma	Detección de movimiento (admite activación de alarma por tipos de objetivos específicos (humanos y vehículos)), alarma de manipulación de vídeo, excepción
Protocolos	TCP/IP, ICMP, DHCP, DNS, HTTP, RTP, RTCP, RTSP, NTP, IGMP, IPv6, UDP, QoS, UPnP
Functiones Generales	Restablecimiento de una tecla, latido, espejo, protección con contraseña, máscara de privacidad, marca de agua, filtro de dirección IP
Interface	
Interface de comunicación	1 puerto Ethernet autoadaptativo RJ45 10M/100M
Botón de reinicio	Si
General	
Fuente de alimentación	Bullet: 12 VCC ± 25%, 0,5 A, máx. 6 W, enchufe de alimentación coaxial de Ø5,5 mm, protección contra polaridad inversa, se incluye un adaptador de conmutación en el paquete.Torreta: 12 VDC ± 25%, protección contra polaridad inversa, 0,75 A, máx.
Consumo	Bullet: ≤9W, enchufe coaxial de 9 W, Ø5,5 mm Turret: ≤9W

Temperatura trabajo	Bullet: -30 °C to 60 °C (-22 °F to 140 °F) Turret: -10 °C to 40 °C (-14 °F to 104 °F)
Humedad Trabajo	Bullet: 95 % o menos (sin condensación) Torreta: 95 % o menos (sin condensación)
Dimensiones (W × D × H)	Bullet: 260.9 mm × 113.9 mm × 67.4 mm (10.3" × 4.5" × 2.7") Turret: Ø124 mm × 119 mm (Ø4.89" × 4.68")
Peso	Bullet: 305 g (0.67 lb.) Turret: 290 g (0.6 lb.)
Otras caracteristicas	
Tipo de caja de cámara	Bullet,Turret
Sensor de imagen	1/3" Progressive Scan CMOS
Min. Iluminacion	Bullet: Color: 0,01 Lux @ (F2.0, AGC ON), B/N: 0 Lux con IR Torreta: Color: 0,03 Lux @ (F2.2, AGC ON), B/N: 0,015 Lux @ (F2.2, AGC ON), 0 Lux con IR
Dia y Noche	Filtro de corte de infrarrojos
WDR	DWDR
Ajuste de angulo	Bullet: Panorámica: 0° a 360° , inclinación: 0° a 90° , rotación: 0° a 360° Torreta: Panorámica: 0° a 350° , inclinación: 0° a 75°
Nivel Proteccion	Bullet：IP66 Turret：IP54
Soportan Wi-Fi	Si
NVS	
Video y Audio	
Entrada IP Video	4-ch
Ancho de banda entrante/saliente	20 Mbps/20 Mbps
Descodificación	
Resolucion video	6 MP/5 MP/4 MP/3 MP/1080p/UXGA /720p/VGA/4CIF/DCIF/ 2CIF/CIF/QCIF
Reproducción síncronica	4-ch
Red	
Interface de Red	1, interfaz Ethernet RJ45 10/100M
Wi-Fi	
Banda de frecuencia	2.4 GHz
Estructura de la antena	Antena de alta ganancia
Velocidad de transmisión	150 Mbps
Estándar de transmisión	IEEE 802.11b/g/n/ax
Interface auxiliar	
SD Card	32G/64G/128G/256G/512G
General	
Fuente de alimentación	12 VDC
Consumo (sin HDD y PoE off)	≤ 6 W
Temperatura trabajo	-10 °C to 55 °C (14 °F to 131 °F)
Humedad trabajo	10% to 90%
Dimensiones (W × D × H)	163 x 125 x 26 mm (6.4" × 4.9" × 1.0")

Peso(sin disco duro)	≤ 500g
Kit	
Accessorios	Cable de alimentación: 2 × cables de alimentación IPC, 1 × cable de alimentación NVS Cable Ethernet: RJ45, Cat5e UTP, 1 m
Certification	CB, CE
Peso (con caja)	≤ 2 kg (4.4 lb)

▪ Modelo disponible

NKS422W02H

▪ Dimensiones

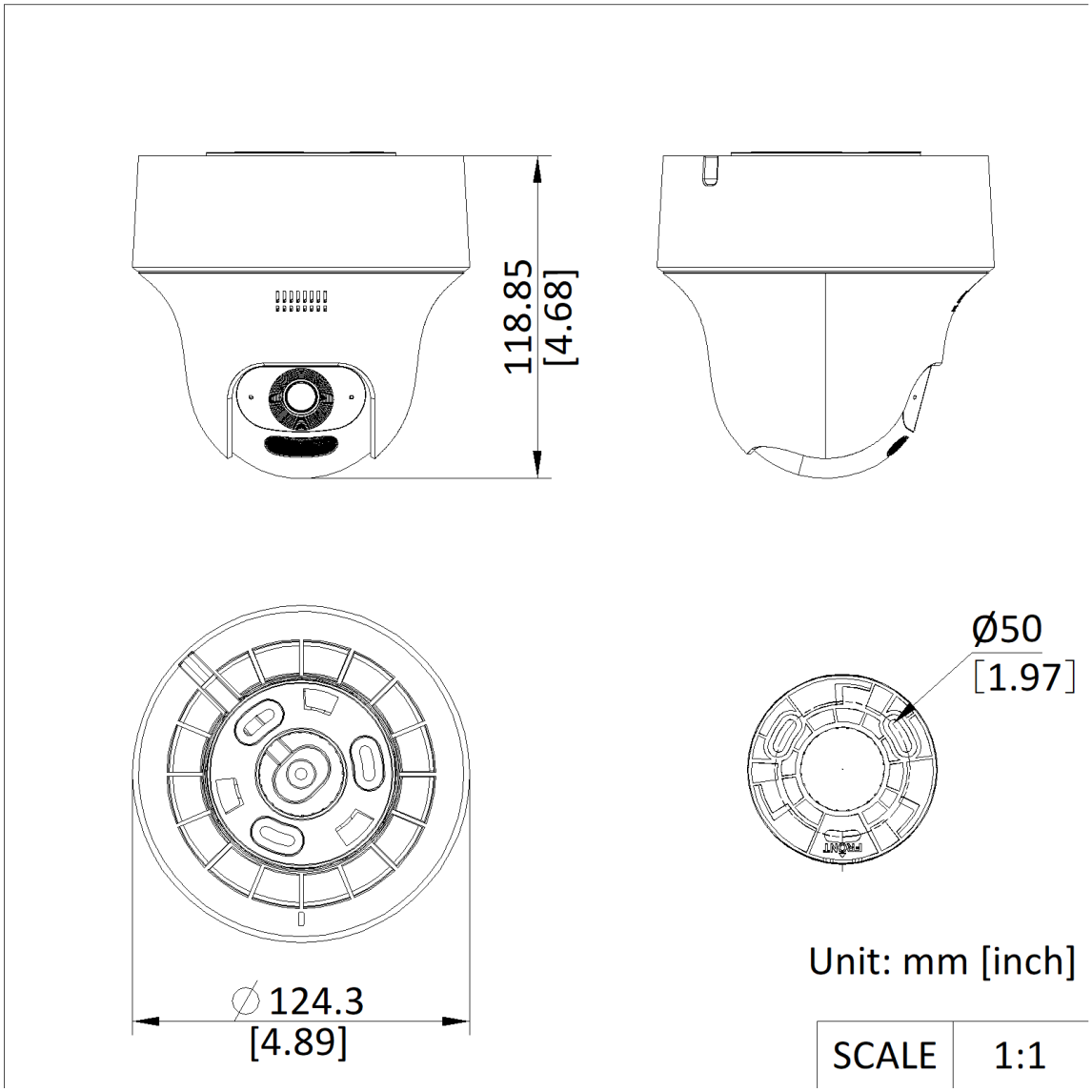

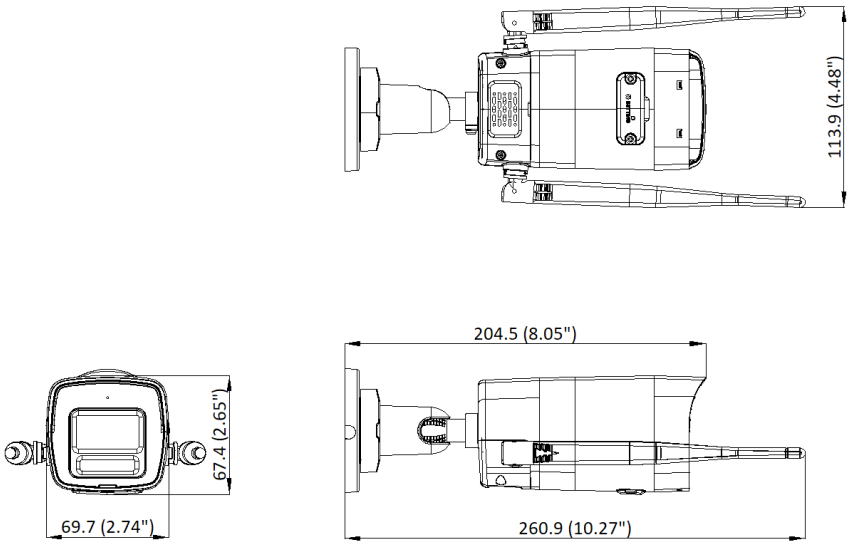

Unit: mm (inch)

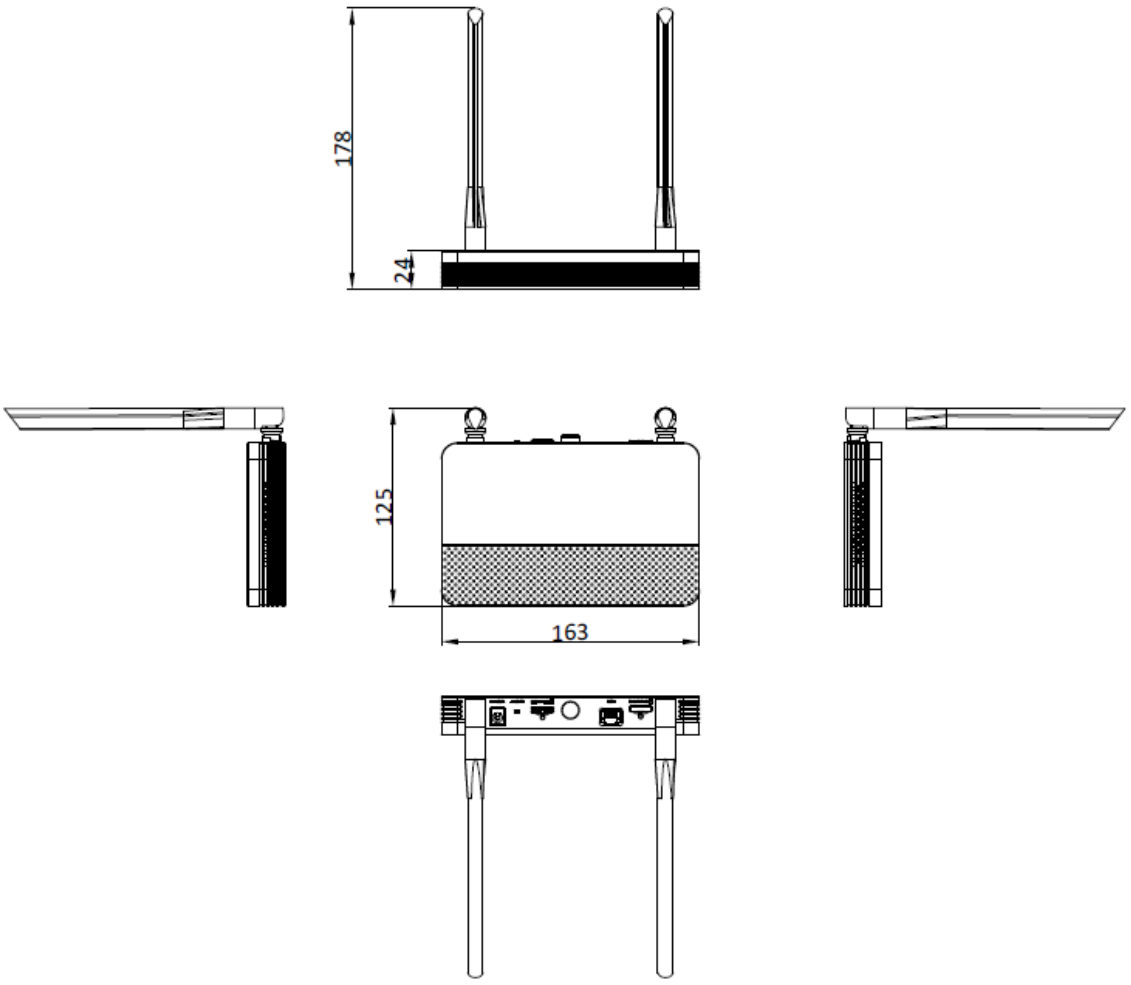

scale/1:1;Unit/mm

www.rosarioseguridad.com.ar

ventas@rosarioseguridad.com.ar
+54 9 341 6708000
+54 9 341 6799822

rosarioseguridadok
Rosario Seguridad
Rosario Seguridad

Grupo Instaladores
https://www.facebook.com/groups/591852618012744/
+54 9 341 6591429
+54 9 341 4577532

Avenida Presidente Perón 3998 - Pellegrini 4820 - Rosario - Santa Fe - Argentina

HIKVISION
ROSARIO SEGURIDAD • SOCIO DISTRIBUIDOR

DS-7104NI-S1/W
NVS WI-FI





Características Clave

- Instalación inalámbrica fácil y rápida
- Todas las cámaras se pueden vincular con NVS mediante un escaneo
- Almacenamiento de video seguro e integrado, todos los videos se almacenan en el NVS
- Capacidad de almacenamiento en tarjeta Micro SD de hasta 512 GB
- Gestión remota de teléfonos móviles, todas las funciones se pueden realizar a través de Hik-Connect, como agregar camaras, audio bidireccional, visualización en vivo, reproducción, etc.
- Función de detección de movimiento precisa

HIKVISION
ROSARIO SEGURIDAD • SOCIO DISTRIBUIDOR

DS-7104NI-S1/W
NVS WI-FI





Características Clave

- Instalación inalámbrica fácil y rápida
- Todas las cámaras se pueden vincular con NVS mediante un escaneo
- Almacenamiento de video seguro e integrado, todos los videos se almacenan en el NVS
- Capacidad de almacenamiento en tarjeta Micro SD de hasta 512 GB
- Gestión remota de teléfonos móviles, todas las funciones se pueden realizar a través de Hik-Connect, como agregar camaras, audio bidireccional, visualización en vivo, reproducción, etc.
- Función de detección de movimiento precisa

▪ Especificaciones

Video y Audio	
Entrada Video IP	4-ch
Ancho de banda entrante	20 Mbps
Ancho de banda saliente	20 Mbps
Decodificacion	
Tipo de transmision	Video, Video & Audio
Resolución de grabación	6 MP/5 MP/4 MP/3 MP/1080p/UXGA /720p/VGA/4CIF/DCIF/ 2CIF/CIF/QCIF
Red	
Interface de Red	1, interfaz Ethernet autoadaptativa RJ-45 10/100 Mbps
Parametros Wireless	
Banda de frecuencia	2.4 GHz
Estructura de la antena	Antena de alta ganancia
Velocidad de transmisión	150 Mbps
Estándar de transmisión	IEEE 802.11b/g/n/ax
Interfaz auxiliar	
SD Card	32G/64G/128G/256G/512G
General	
Fuente de alimentación	12 VDC, 1 A
Consumo	≤ 6 W
Temperatura de trabajo	-10 °C to 55 °C (14 °F to 131 °F)
Humedad de trabajo	10 to 90 %
Dimensiones (W × D × H)	163 x 125 x 26 mm (6.4" × 4.9" × 1.0")
Peso	≤ 500 g
Otras	
Boton RESET	Si
Indicador de encendido	Encendido fijo: el dispositivo está encendido; Apagado fijo: el dispositivo está apagado o se produce una excepción en el suministro de energía; parpadeando: el dispositivo se está restaurando
Indicador en línea	Encendido fijo: la red está conectada; Apagado fijo: la red está desconectada o se produce una excepción en la red
Indicador Wi-Fi	Encendido fijo: Wi-Fi se está inicializando o no hay transmisión de datos a través de Wi-Fi; Apagado fijo: se produce una excepción de Wi-Fi; Parpadeando lentamente (encendido durante 2 segundos y apagado durante 2 segundos): Wi-Fi se inicializa y hay transmisión de datos a través de Wi-Fi
Indicador de tarjeta SD	Encendido fijo: se detecta la tarjeta SD; Apagado fijo: no se detecta ninguna tarjeta SD; parpadeando: hay transmisión de datos

▪ Dimensiones

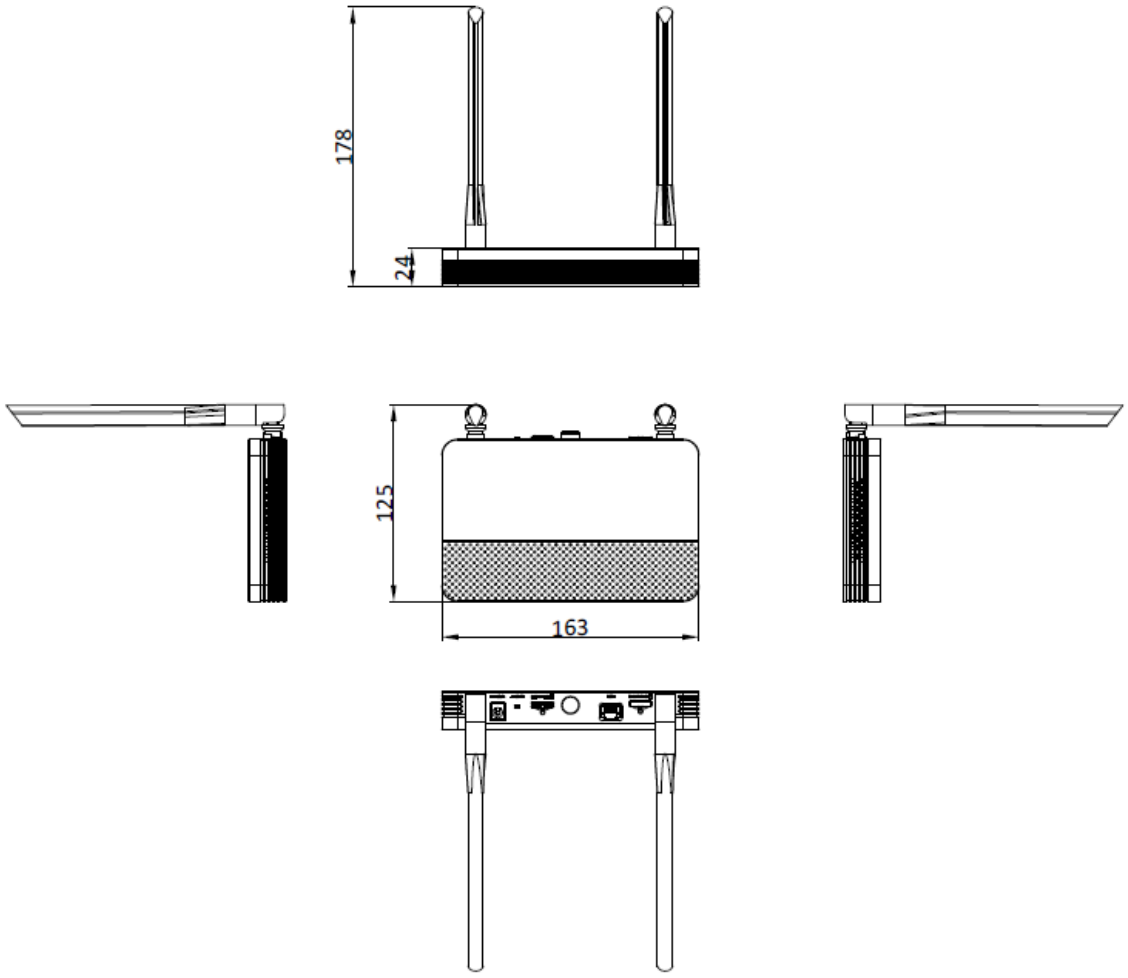

scale/1:1;Unit/mm

▪ Interface física

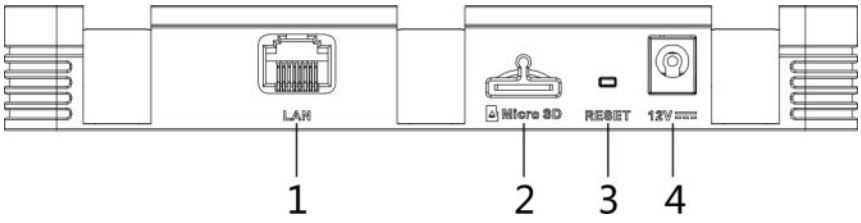

No.	Description	No.	Description
1	Interfaz de red LAN	3	Botón de reinicio
2	Interfaz de tarjeta micro SD	4	Fuente de alimentación

▪ Modelo disponible

DS-7104NI-S1/W

Rosario Seguridad
Av Pte Peron 3998
Pellegrini 4820
+54 9 341 6591429

HIKVISION
ROSARIO SEGURIDAD • SOCIO DISTRIBUIDOR

DS-2CV1043G2-LIDW(F)(B)
Cámara IP de red tipo Bullet fija Wi-Fi para exteriores de 4 MP





- Compatible con Wi-Fi 6
- Buen rendimiento nocturno con hasta 30 m de infrarrojos y 30 m de luz blanca
- Micrófono y altavoz integrados, admite audio bidireccional
- Apoyar la detección de personas y vehículos
- Resistente al agua y al polvo (IP66)

▪ Especificaciones

Camara	
Sensor Imagen	1/3" Progressive Scan CMOS
Max. Resolucion	4 MPX
Min. Iluminacion	Color: 0.01 Lux @ (F2.0, AGC ON), B/W: 0 Lux with IR
Tiempo obturacon	1/3 s to 1/100,000 s
Day & Night	IR cut filter
Ajuste angulo	Pan: 0° to 360°, tilt: 0° to 90°, rotate: 0° to 360°
Lentess	
Tipo Lente	Lente focal fija, 2,8, 4 y 6 mm opcional
Distancia focal & FOV	2.8 mm, horizontal FOV 101°, vertical FOV 56°, diagonal FOV 118° 4 mm, horizontal FOV 78°, vertical FOV 42°, diagonal FOV 92° 6 mm, horizontal FOV 49°, vertical FOV 28°, diagonal FOV 56°
Apertura	F2.0
Tipo Iris	Fixed
Montura Lente	M12
Profundidad de campo	2.8 mm: 0.8 m~∞ 4 mm: 1.1 m~∞ 6 mm: 2.3 m~∞
DORI	
DORI	2.8 mm, D: 43 m, O: 17 m, R: 8 m, I: 4 m 4 mm, D: 59 m, O: 23 m, R: 11 m, I: 5 m 6 mm, D: 86 m, O: 34 m, R: 17 m, I: 8 m
Iluminador	
Tipo de luz suplementaria	IR, White Light
Longitud de onda IR	850 nm
Gama de luces suplementarias	Hasta 30 m
Luz suplementaria inteligente	Si
Video	
Main Stream	50 Hz: 25 fps (1920 × 1080, 1280 × 720, 768 x 432) 60 Hz: 30 fps (1920 × 1080, 1280 × 720, 768 x 432)
Sub-Stream	50 Hz: 25 fps (768 × 432) 60 Hz: 30 fps (768 × 432)
Video Compression	Main stream: H.265/H.264, Sub-stream: H.265/H.264/MJPEG
Video Bit Rate	32 Kbps to 8 Mbps
H.264 Type	Baseline Profile, Main Profile, High Profile
H.265 Type	Main Profile
Bit Rate Control	CBR, VBR
Region of Interest (ROI)	1 fixed region for main stream
Audio	
Audio Type	Mono sound
Audio Compression	G.711(ulaw)/ (AAC-LC)
Audio Bit Rate	64 Kbps (G.711ulaw)/16 to 64 Kbps (AAC-LC)
Audio Sampling Rate	8 kHz/16 kHz

Environment Noise Filtering	Yes
Red	
Seguridad	Password protection, complicated password, watermark, basic and digest authentication for HTTP, WSSE and digest authentication for Open Network Video Interface, security audit log, host authentication (MAC address)
Vista en vivo simultánea	Hasta 6 canales
API	ONVIF (Profile S, Profile G, Profile T), ISAPI, SDK
Protocolos	TCP/IP, ICMP, DHCP, DNS, HTTP, RTP, RTCP, RTSP, NTP, IGMP, IPv4, IPv6, UDP, QoS, UPnP
User/Host	Up to 32 users 3 user levels: administrator, operator, and user
Client	iVMS-4200, Hik-Connect
Web Browser	Local service: IE 11, Chrome 57.0+, Firefox 52.0+, Edge 89+
Wi-Fi	
Wi-Fi Protocol	IEEE802.11b, IEEE802.11g, IEEE802.11n
Frequency Range	2.4 GHz to 2.4835 GHz
Channel Bandwidth	20/40 MHz
Modulation	802.11n: QPSK, BPSK, 16QAM, 64QAM, 802.11b: CCK, QPSK, BPSK, 802.11g: QPSK, BPSK, 16QAM, 64QAM
Transfer Rate	11n: up to 300 Mbps
Imagen	
Wide Dynamic Range (WDR)	Digital WDR
SNR	≥ 52 dB
Day/Night Switch	Día, Noche, Automático, Horario
Mejora de la imagen	BLC, HLC, 3D DNR
Configuración de imagen	Saturación, brillo, contraste, nitidez, ganancia, balance de blancos, ajustable mediante software cliente o navegador web
Máscara de privacidad	4 programmable polygon privacy masks
Interface	
Micrófono incorporado	Yes
Reset Key	Yes
Ethernet Interface	1 RJ45 10 M/100 M self-adaptive Ethernet port
Eventos	
Evento Basico	Detección de movimiento (admite activación de alarma por tipos de objetivos específicos (humanos y vehículos)), excepción
Enlace	Notificar al centro de vigilancia, enviar correo electrónico, activar grabación, activar captura, advertencia audible
General	
Power	12 VCC ± 25%, 0,55 A, máx. Enchufe de alimentación coaxial de 6,5 W, Ø5,5 mm, protección contra polaridad inversa. *Se incluye un adaptador de conmutación en el paquete.
Material	Plastico
Dimensiones	260.9 mm × 113.9 mm × 67.4 mm (10.3" × 4.5" × 2.7")
Dimension paquete	300 mm × 130 mm × 100 mm (10.2" × 5.1" × 4.9")
Peso	Approx. 310 g (0.68 lb.)
Peso con paquete	Approx. 550 g (1.12 lb.)
Condiciones almacenamiento	-30 °C to 60 °C (-22 °F to 140 °F). Humidity 95% or less (non-condensing)

Condiciones de inicio y funcionamiento	-30 °C to 60 °C (-22 °F to 140 °F). Humidity 95% or less (non-condensing)
Lenguage	English, Ukrainian
Funciones generales	Heartbeat, anti-banding, mirror, password protection
Approvaciones	
EMC	CE-EMC: EN 55032: 2015, EN 61000-3-2:2019, EN 61000-3-3: 2013+A1:2019, EN 50130-4: 2011 +A1: 2014
RF	CE-RED: EN 301489-1 V2.1.1(BT or 2.4G); EN 301489-17 V3.1.1 (BT or 2.4G); EN 300328 V2.1.1 (BT or 2.4G); EN 62311:2008 (BT or 2.4G)
Safety	CB: IEC 62368-1: 2014+A11, CE-LVD: EN 62368-1: 2014/A11: 2017
Environment	CE-RoHS: 2011/65/EU, WEEE: 2012/19/EU, Reach: Regulation (EC) No 1907/2006
Protection	IP66: IEC 60529-2013

Aplicación típica

Hikvision products are classified into three levels according to their anti-corrosion performance. Refer to the following description to choose for your using environment.

This model has NO SPECIFIC PROTECTION.

Level	Description
Top-level protection	Hikvision products at this level are equipped for use in areas where professional anti-corrosion protection is a must. Typical application scenarios include coastlines, docks, chemical plants, and more.
Moderate protection	Hikvision products at this level are equipped for use in areas with moderate anti-corrosion demands. Typical application scenarios include coastal areas about 2 kilometers (1.24 miles) away from coastlines, as well as areas affected by acid rain.
No specific protection	Hikvision products at this level are equipped for use in areas where no specific anti-corrosion protection is needed.

▪ Modelo disponible

DS-2CV1043G2-LIDWF(2.8mm)(B)

DS-2CV1043G2-LIDWF(4mm)(B)

DS-2CV1043G2-LIDWF(6mm)(B)

▪ Dimensiones

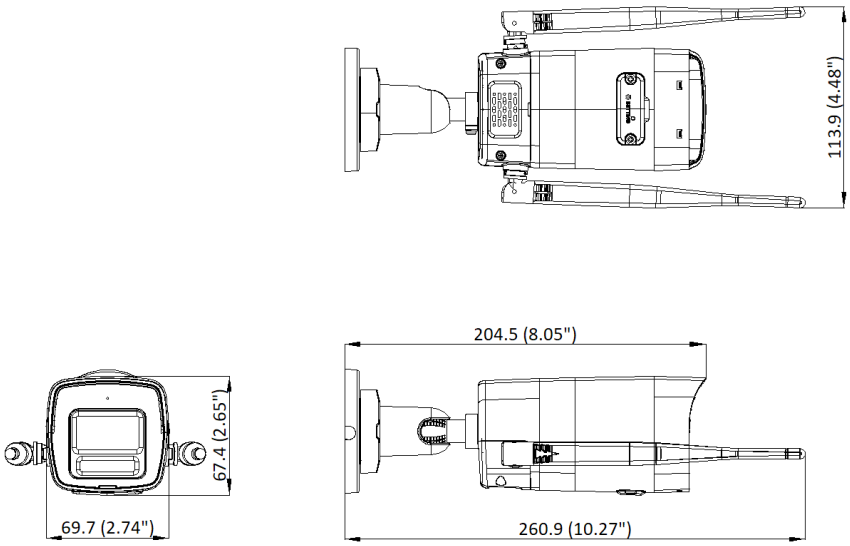

Unit: mm (inch)

▪ Accessorios

▪ Opcional

DS-1275ZJ-SUS Vertical pole mount	DS-1276ZJ-SUS Corner mount	DS-1280ZJ-XS Junction box
		
		

Rosario Seguridad
Av Pte Peron 3998
Pellegrini 4820
+54 9 341 6591429

HIKVISION
ROSARIO SEGURIDAD · SOCIO DISTRIBUIDOR

DS-2CV1F23G2-LIDWF(B)
Cámara IP tipo torreta PT fija Wi-Fi para interiores de 2 MP





Compatible con Wi-Fi 6

Micrófono y altavoz integrados, compatible con audio bidireccional

Buen rendimiento nocturno con hasta 20 m de infrarrojos y 15 m de luz blanca

WDR digital, HLC, BLC, 3D DNR

Imágenes de alta calidad con resolución de 4 MP

▪ Especificaciones

Camara	
Sensor de Imagen	1/2.9” Progressive Scan CMOS
Max. Resolucion	4 MPX
Min. Iuminacion	Color: 0.03 Lux @ (F2.2, AGC ON), B/W: 0.015Lux @(F2.2, AGC ON), 0 Lux with IR
Lentes	
Distancia Focal	2.8 mm 4 mm
FOV	2,8 mm: campo de visión horizontal: 96,5° , campo de visión vertical: 52° , campo de visión diagonal: 115,5° 4mm: Horizontal field of view: 76.8°, vertical field of view: 42.5°, diagonal field of view: 89.7°
Apertura	F2.2
Iluminador	
Tipo de luz suplementaria	IR, luz blanca
Gama de luces suplementarias	Distancia de luz blanca: hasta 15 m, distancia IR: hasta 20 m
Longitud de onda infrarroja	850 nm
PTZ	
Rango movimientos (Pan)	0° to 350°
Rango movimientos (Tilt)	0° to 75°
Velocidad Pan	Hasta 20°/s
Velocidad de inclinación	Hasta 10°/s
Video	
Main Stream	50 Hz: 25 fps (1920 × 1080, 1280 × 720) 60 Hz: 30 fps (1920 × 1080, 1280 × 720)
Sub-Stream	50 Hz: 25 fps (768 × 432) 60 Hz: 30 fps (768 × 432)
Video Compression	H.265, H.264, MJPEG
Video Bit Rate	32 Kbps to 8 Mbps
Tipo H.264	Perfil básico/Perfil principal/Perfil alto
Tipo H.265	Perfil principal
Audio	
Compresion Audio	G.711ulaw/AAC-LC
Audio Bit Rate	AAC-LC: 16 Kbps, 32 Kbps, 64 Kbps; G.711ulaw: 64 Kbps
Frecuencia de muestreo de audio	8 kHz/16 kHz
Filtrado de ruido ambiental	Yes
Red	
Protocolos	IPv4/IPv6, HTTP, QoS, SMTP, NTP, RTSP, RTP, RTCP, TCP/IP, UDP, DHCP, Bonjour
API	Interfaz de vídeo en red abierta (versión 18.12, perfil S, perfil G, perfil T), ISAPI, SDK, Hik-Connect
User/Host	Hasta 32 usuarios. 3 niveles: Administrador, Operador y Usuario
Securidad	Protección con contraseña, contraseña complicada, marca de agua, autenticación básica y digest para HTTP, WSSE y autenticación digest para Open Network VideoInterface, registro de auditoría de seguridad, autenticación de host (dirección MAC)

Cliente	Red cableada: Hik-Connect, iVMS-4200 Wi-Fi: iVMS-4200 *Wi-Fi connection with Hik-Connect directly is not possible
Wireless (Wi-Fi)	
Wi-Fi Protocolos	IEEE802.11b,IEEE802.11g,IEEE802.11n
Rango frecuencia	2.4 GHz to 2.4835 GHz
Canal de Banda ancha	20/40 MHz
Modulacion	802.11n: QPSK, BPSK, 16QAM, 64QAM, 802.11b: CCK, QPSK, BPSK, 802.11g: QPSK, BPSK, 16QAM, 64QAM
Ratio de transferencia	11n: up to 300 Mbps
Imagen	
Configuración de imagen	Saturación, brillo, contraste y nitidez ajustables mediante software cliente o navegador web
Amplio rango dinámico (WDR)	Digital WDR
Mejora de la imagen	BLC, HLC, 3D DNR
Máscara de privacidad	4 máscaras de privacidad rectangulares programables
Interfaces	
Interfaz Ethernet	1 puerto Ethernet autoadaptativo RJ45 10M/100M
Micrófono incorporado	1 micrófono incorporado
Almacenamiento en placa	Ranura tarje de memoria incorporada, compatible con tarjeta microSD/microSDHC/microSDXC, hasta 512 GB
Altavoz incorporado	1 altavoz incorporado
Eventos	
Evento Básico	Detección de movimiento (admite activación de alarma por tipos de objetivos específicos (humanos y vehículos)), alarma de manipulación de vídeo, excepción
Enlace	notificar al centro de vigilancia, enviar correo electrónico, activar grabación, activar captura, advertencia audible
General	
Power	12 VDC ± 25%, protección contra polaridad inversa, 0,75 A, máx.
Dimensiones	Ø124 mm × 119 mm (Ø4.89" × 4.68")
Peso	Weight:Approx. 290 g (0.6 lb.) With Package Weight:Approx. 390 g (0.8 lb.)
Material	Plastico ultraresistente
Condiciones operacion	-10 °C to 40 °C (-14 °F to 104 °F). Humidity 90% or less (non-condensing)
Funciones generales	Latido, antibandas, espejo, protección con contraseña, restablecimiento de contraseña por correo electrónico
Aprobacionesl	
Proteccion	IP54
General	
Lenguaje	English, Ukrainian

▪ Modelo disponible

DS-2CV1F43G2-LIDWF(2.8mm)(B)

DS-2CV1F43G2-LIDWF(4mm)(B)

▪ Dimensiones

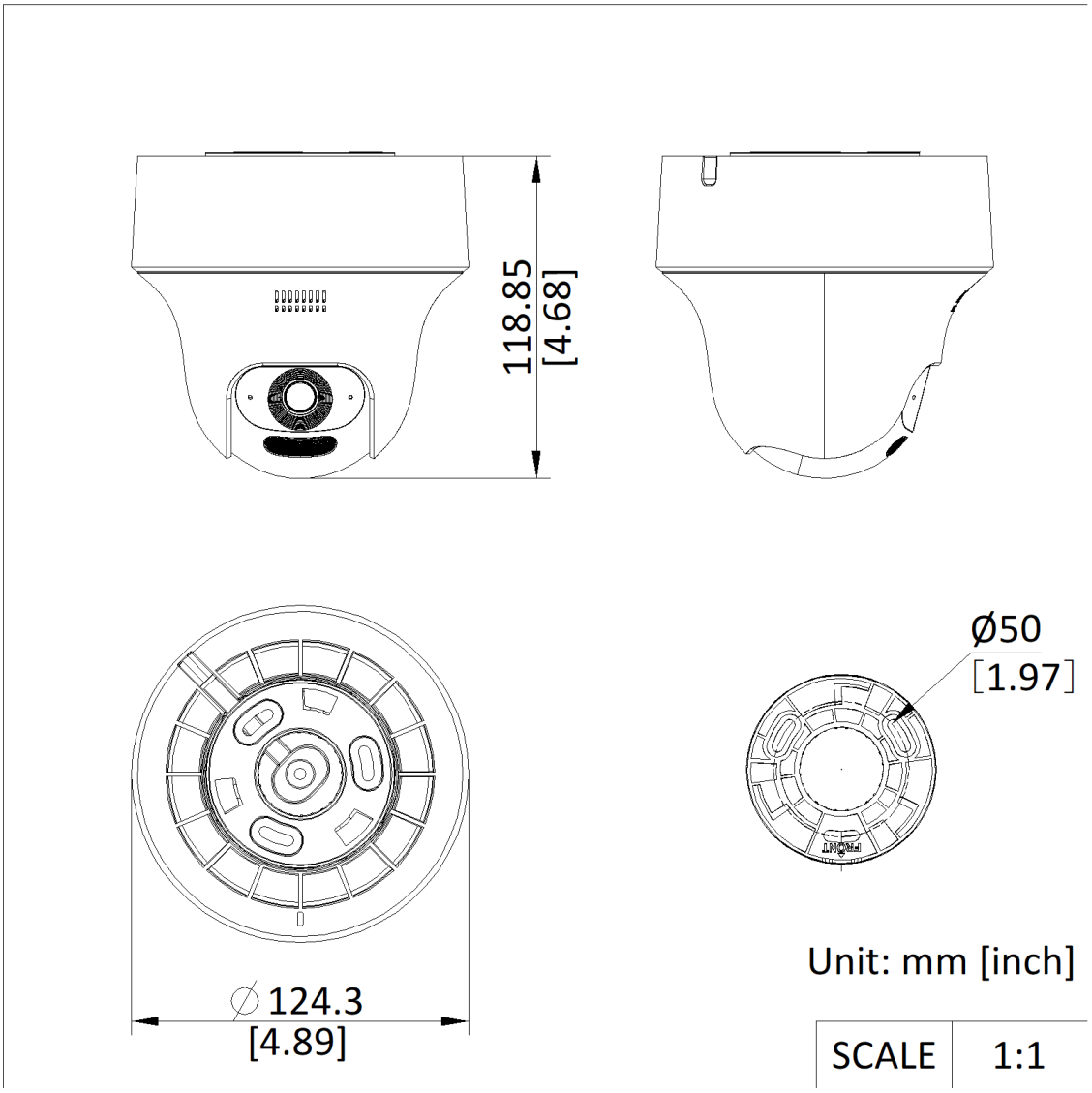

Rosario Seguridad
Av Pte Peron 3998
Pellegrini 4820
+54 9 341 6591429