HIKVISION
ROSARIO SEGURIDAD SOCIO DISTRIBUIDOR

NKS424W03H
Kit WiFi EASYLINK CON NVS DOMO BULLET Y DOMO PTZ DE 4 MP



Características clave

- Instalación inalámbrica fácil y rápida
- Todas las cámaras se pueden vincular con NVS al mismo tiempo
- Almacenamiento de vídeo seguro e integrado, todos los vídeos se almacenan en NVS
- Capacidad de almacenamiento en tarjeta Micro SD de hasta 512 GB
- Administración remota del teléfono móvil, todas las funciones se pueden realizar a través de Hik-Connect, como agregar cámaras,audio bidireccional, visualización en vivo, reproducción, etc.
- Función de detección de movimiento precisa
- Luz blanca e IR inteligente
- Micrófono y altavoz integrados para audio bidireccional
- 1 cámara de torreta PT fija y 1 cámara Speed Dome fija, ambas con resolución de 4 MP y distancia focal de 2,8 mm

Especificación

Cámara	
Lente	
Longitud focal	2,8 milímetros
Abertura	F2.0
Enfocar	Fijado
Campo de visión	Campo de visión horizontal 101°, campo de visión vertical 56°, campo de visión diagonal 118°
IR	
Rango de infrarrojos	Bullet: hasta 30 m Cúpula: Distancia de luz blanca: hasta 25 m, Distancia IR: hasta 25 m
Estándar de compresión	
Compresión de vídeo	H.265, H.264, MJPEG
Tipo H.264	Perfil base/Perfil principal/Perfil alto
Tipo H.265	Perfil principal
Velocidad de bits de vídeo	32 Kbps a 8 Mbps
Compresión de audio	G.711/AAC-LC
Velocidad de bits de audio	64 kbps (G.711ulaw)/16 a 64 kbps (AAC-LC)
Frecuencia de muestreo de audio	8 kHz/16 kHz
Filtrado de ruido ambiental	Sí
Imagen	
Máxima resolución	4MP
Corriente principal	50 Hz: 25 fps (1920 × 1080, 1280 × 720, 768 x 432) 60 Hz: 30 fps (1920 × 1080, 1280 × 720, 768 x 432)
Subtransmisión	50 Hz: 25 fps (768 × 432) 60 Hz: 30 fps (768 × 432)
Configuración de imagen	Saturación, brillo, contraste, nitidez, ganancia, Balance de blancos, ajustable por el cliente. software o navegador web
Interruptor día/noche	Automático/Programado/Día/Noche
Red	
Disparador de alarma	Detección de movimiento (admite activación de alarmas por tipos de objetivos específicos (humanos y vehículo)), alarma de manipulación de vídeo, excepción
Protocolos	TCP/IP, ICMP, DHCP, DNS, HTTP, RTP, RTCP, RTSP, NTP, IGMP, IPv6, UDP, QoS, UPnP
Función general	Reinicio con una tecla, latido, espejo, protección de contraseña, máscara de privacidad, marca de agua, IP filtro de direcciones
Interfaz	
Interfaz de comunicación	1 puerto Ethernet autoadaptativo RJ45 10M/100M
Botón de reinicio	Sí
General	
Fuente de alimentación	Bullet: 12 VCC ± 25 %, 0,5 A, máx. 6 W, conector coaxial de Ø 5,5 mm, polaridad inversa Protección,Se incluye un adaptador de conmutación en el paquete. Cúpula: 12 VCC ± 25 %, protección contra polaridad inversa, 0,75 A, máx. 9 W, enchufe de alimentación coaxial de Ø 5,5 mm
Consumo	Bullet: ≤ 6 W Cúpula: ≤ 9 W

Temperatura de trabajo	Bullet: -30 °C a 60 °C (-22 °F a 140 °F) Cúpula: -10 °C a 40 °C (-14 °F a 104 °F)
Humedad de trabajo	95% o menos (sin condensación)
Dimensiones (An × Pr × Al)	Bullet: 260,9 mm × 113,9 mm × 67,4 mm (10,3" × 4,5" × 2,7")Cúpula: Ø 124 mm × 119 mm (Ø 4,89" × 4,68")
Peso	Bullet: 305 g (0,67 lb.) Cúpula: 600 g (1,32 lb.)
Otros	
Tipo de estuche para cámara	Bullet, Cúpula
Sensor de imagen	CMOS de barrido progresivo de 1/3"
Iluminación mínima	Viñeta: Color: 0,01 Lux a (F2.0, AGC activado), B/N: 0 Lux con IR Cúpula: Color: 0,04 Lux a (F2.0, AGC activado), B/N: 0,01 Lux a (F2.0, AGC activado), 0 Lux con IR
Día y noche	Filtro de corte IR
Amplio rango dinámico (WDR)	DWDR
Ajuste del ángulo	Bullet: Panorámica: 0° a 360°, Inclinación: 0° a 90°, Rotación: 0° a 360° Cúpula: Panorámica: 0° a 345°, Inclinación: 0° a 80°
Nivel de protección	IP66
Soporte Wi-Fi	Sí
NVS	
Vídeo y audio	
Entrada de vídeo IP	4 canales
Ancho de banda entrante/saliente	20 Mbps/20 Mbps
Descodificación	
Resolución de video	6 MP/5 MP/4 MP/3 MP/1080p/UXGA/720p/VGA/4CIF/DCIF/2CIF/CIF/QCIF
Reproducción sincrónica	1 canal
Red	
Interfaz de red	1, interfaz Ethernet RJ45 10/100M
Wi-Fi	
Banda de frecuencia	2,4 GHz
Estructura de la antena	Antena de alta ganancia
Velocidad de transmisión	150 Mbps
Estándar de transmisión	IEEE 802.11b/g/n/ax
Interfaz auxiliar	
Tarjeta SD	32G/64G/128G/256G/512G
General	
Fuente de alimentación	12 VCC
Consumo (sin HDD y PoE desactivado)	≤ 6 W
Temperatura de trabajo	-10 °C a 55 °C (14 °F a 131 °F)
Humedad de trabajo	10% a 90%
Dimensiones (An × Pr × Al)	163 x 125 x 26 mm (6,4" × 4,9" × 1,0")
Peso (sin disco duro)	≤ 500 g
Equipo	
Accesorios	Adaptador de corriente: 2 × adaptador de corriente IPC, 1 × adaptador de corriente NVS Cable Ethernet: RJ45, Cat5e UTP, 1 m

Aprobaciones	CB, CE
Peso (con paquete)	≤ 2,5 kg (5,5 libras)

Modelo disponible

NKS424W03H

Dimensiónes

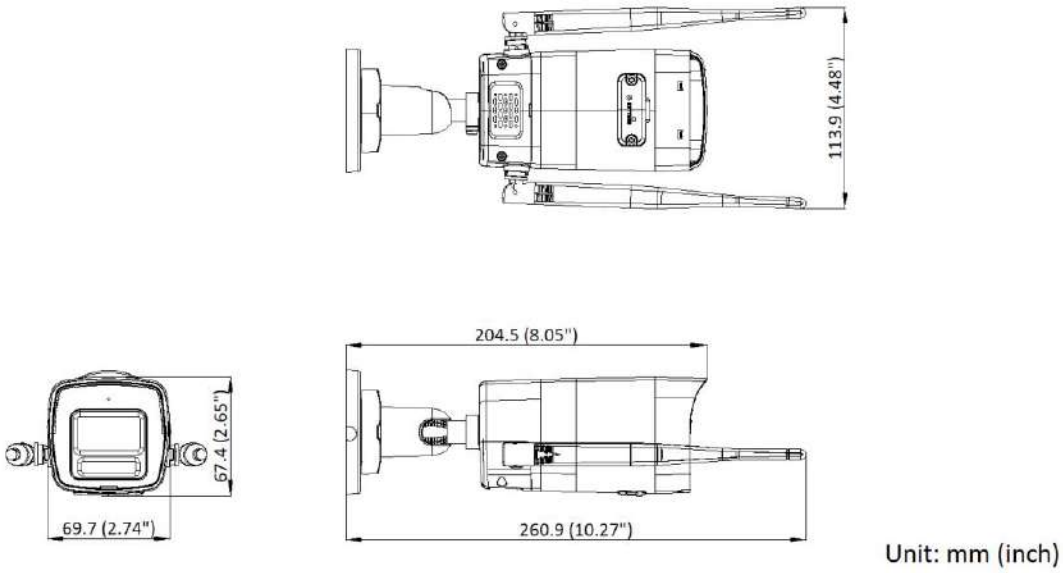

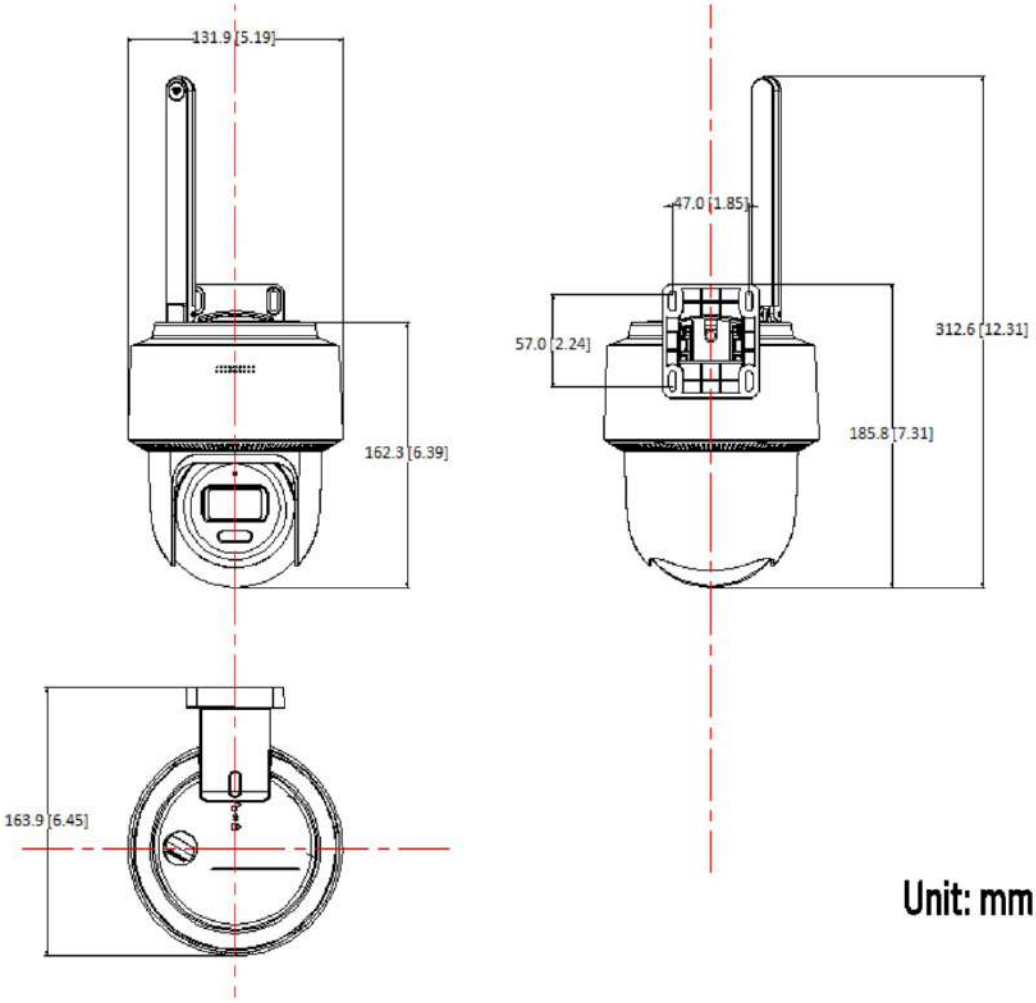

Unit: mm[inch]

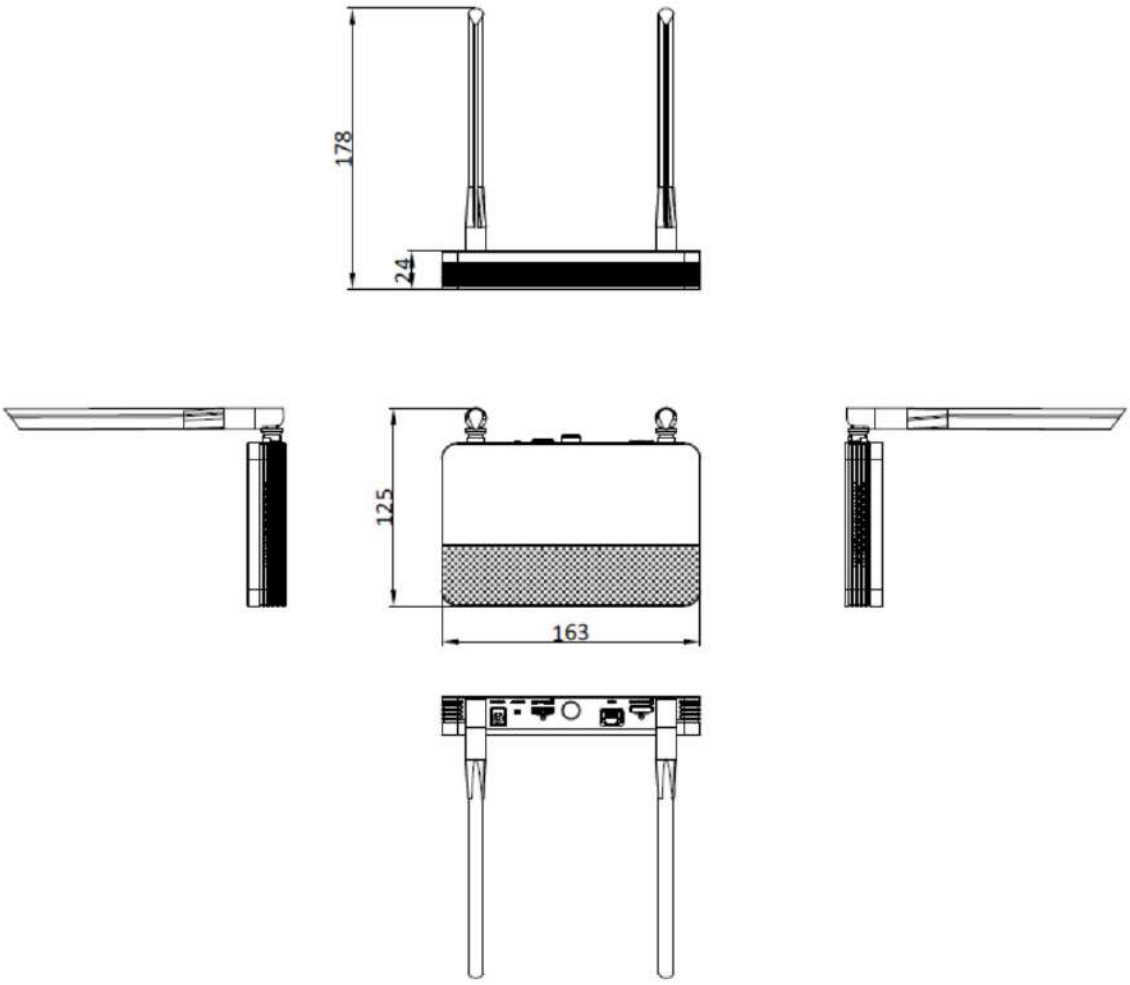

scale/1:1;Unit/mm

Headquarters
No.555 Qianmo Road, Binjiang District,
Hangzhou 310051, China
T +86-571-8807-5998
www.hikvision.com

Rosario Seguridad
Av Pte Peron 3998
Pellegrini 4820
+54 9 341 6591429

Follow us on social media to get the latest product and solution information.

Hikvision HikvisionHQ HikvisionHQ Hikvision_Global Hikvision Corporate Channel hikvisionhq

© Hangzhou Hikvision Digital Technology Co., Ltd. Unless otherwise agreed, Hikvision makes no warranties, express or implied. We reserve the right to introduce modifications without notice.